Открытое акционерное общество
«Протвинский Опытный завод «Прогресс»

УТВЕРЖДАЮ

Технический директор
ОАО «Прогресс»

_____ М.Ю. Евсеев

«____» 19. 11. 2014 _____ 2014 г.

Каталог запасных частей

для КРУЗА П

Всего листов: 12

г. Протвино
2014 г.

№ п/п	Наименование/ обозначение	Эскиз	Минималь-ная Партия
1.	**Ловитель** 36781160	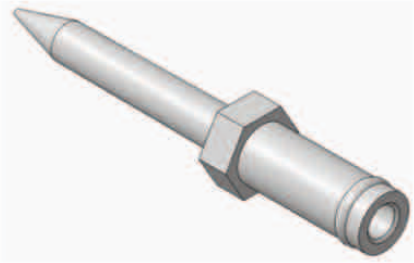	10 шт.
2.	**Насадка** 36786399	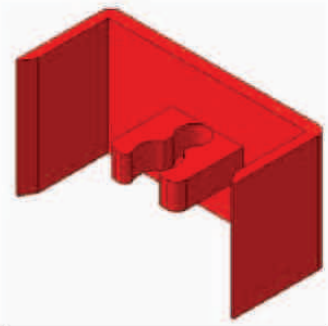	10 шт.
3.	**Изолятор** 36780970	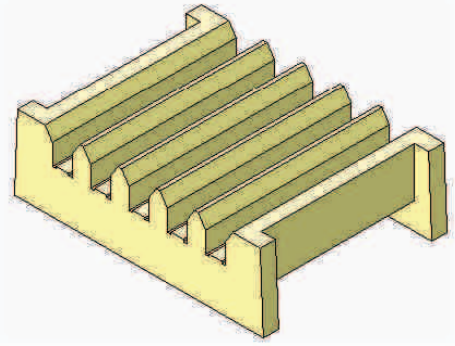	10 шт.
4.	**Футерка** 36781030	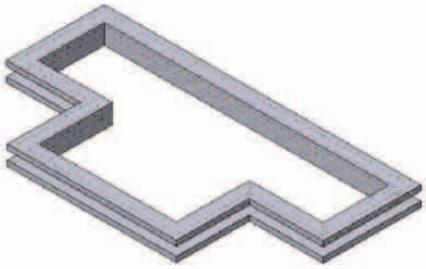	10 шт.

№ п/п	Наименование/ обозначение	Эскиз	Минималь-ная Партия
5.	**Футерка** 36781031	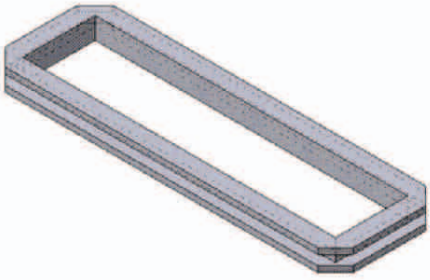	10 шт.
6.	**Ручка** 36781090	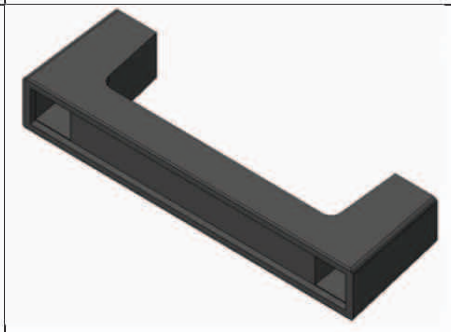	10 шт.
7.	**Кнопка** 36781020	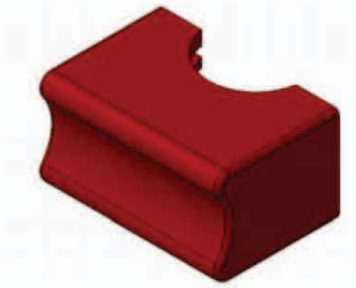	10 шт.
8.	**Насадка** 36781550	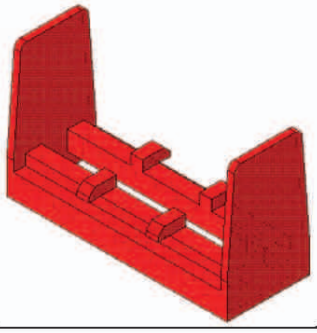	10 шт.
9.	**Сектор для блоков 1/2M, 1/3M с GV2** 36784231	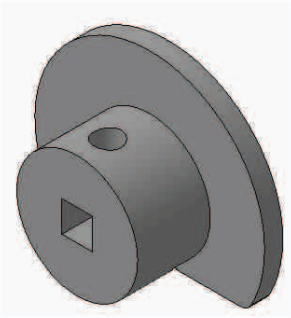	10 шт.

№ п/п	Наименование/ обозначение	Эскиз	Минималь-ная Партия
10.	**Сектор для блока 1/2М с Compact NS** 36784232	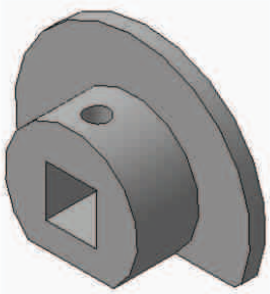	10 шт.
11.	**Сектор для блоков 1/2М, 1/3М с С60** 36784233	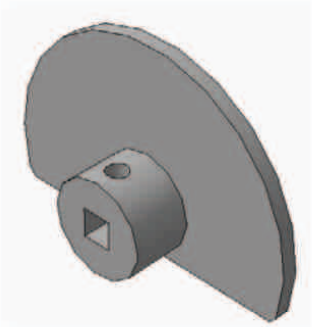	10 шт.
12.	**Сектор для блока 1М с GV2** 36784234		10 шт.
13.	**Сектор для блока 1М с С60** 36784235	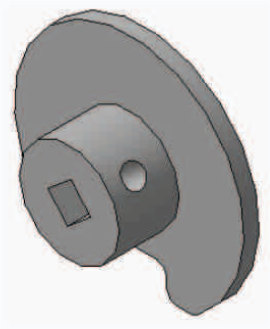	10 шт.
14.	**Сектор для блоков 1М, 2М, 3М с NS100/160/250** 36784241	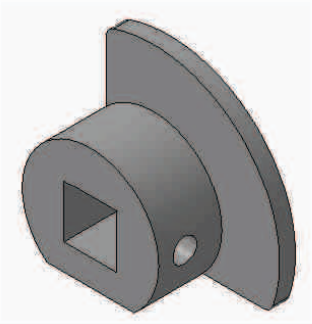	10 шт.

№ п/п	Наименование/ обозначение	Эскиз	Минималь-ная Партия
15.	**Сектор для блоков 2М, 3М, 4М с NS400/630** 36784242	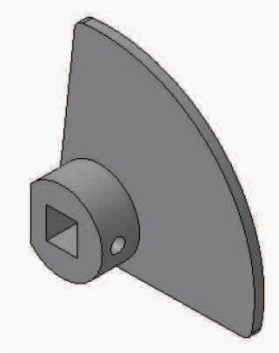	10 шт.
16.	**Заглушка** 36784249	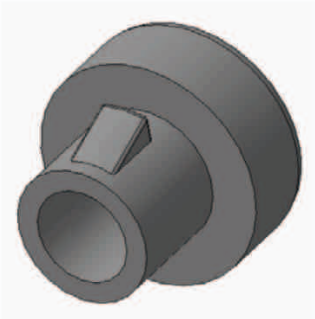	100 шт.
17.	**Рукоятка** 36781095	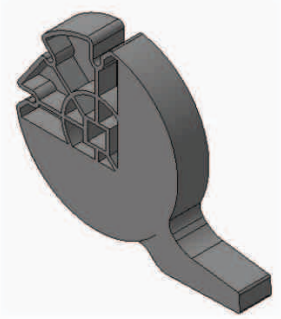	10 шт.
18.	**Штырь** 36781140	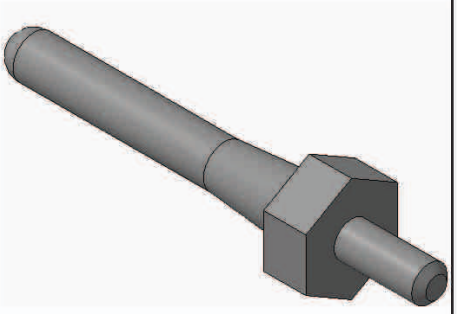	20 шт.
19.	**Штырь** 36781145	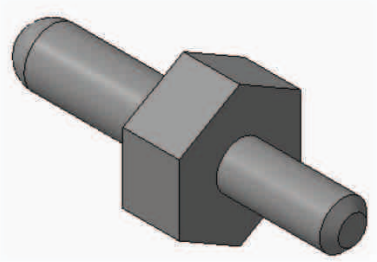	20 шт.

№ п/п	Наименование/ обозначение	Эскиз	Минималь-ная Партия
20.	**Разъем блока 1/2М** 36611300	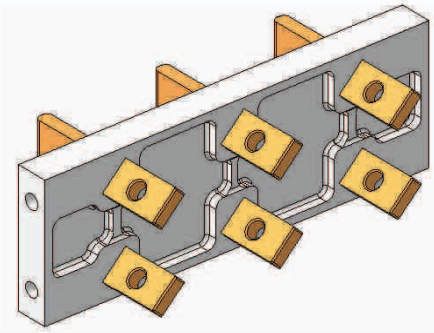	5 шт.
21.	**Контакт втычной тип 1** 11290011	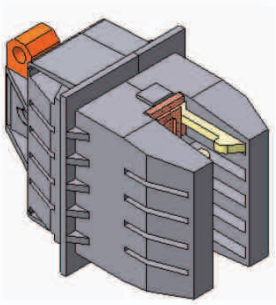	5 шт.
22.	**Контакт втычной тип 2** 11290020	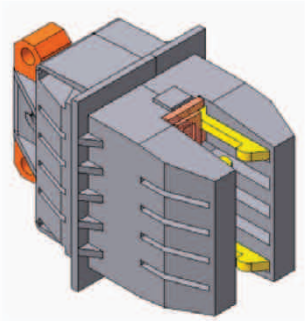	5 шт.
23.	**Контакт втычной тип 3** 11290030	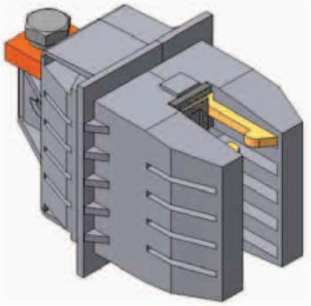	5 шт.
24.	**Контакт втычной тип 4** 11290040	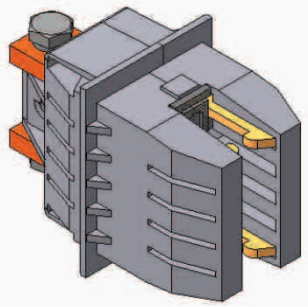	5 шт.

№ п/п	Наименование/ обозначение	Эскиз	Минималь-ная Партия
25.	**Контакт втычной тип 5** 11290050	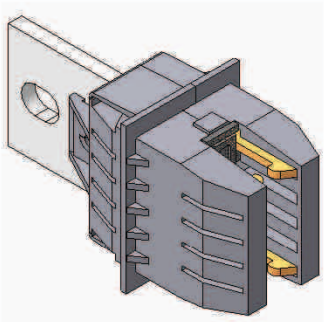	5 шт.
26.	**Контакт втычной тип 7** 11290070	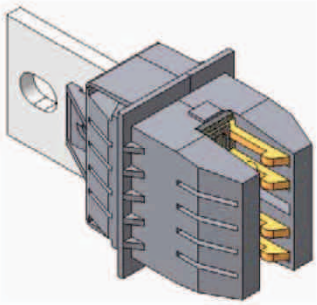	5 шт.
27.	**Контакт втычной тип 8** 11290080	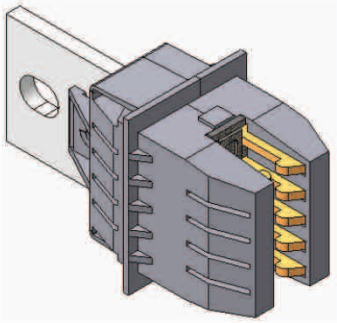	5 шт.
28.	**Контакт втычной тип 12** 11290100	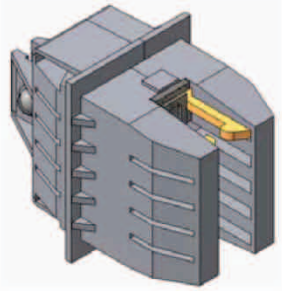	5 шт.
29.	**Контакт втычной тип 13** 11290110	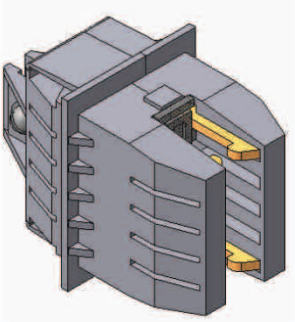	5 шт.

№ п/п	Наименование/ обозначение		Эскиз	Минималь-ная Партия
30.	**Шторка верхняя** 36800100		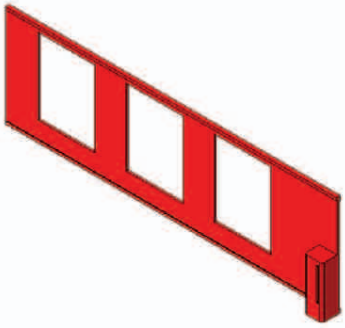	5 шт.
31.	**Шторка нижняя** 36800110		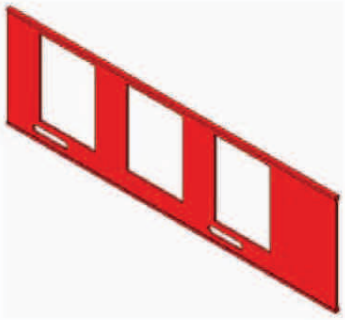	5 шт.
32.	**Пружина** 85062562		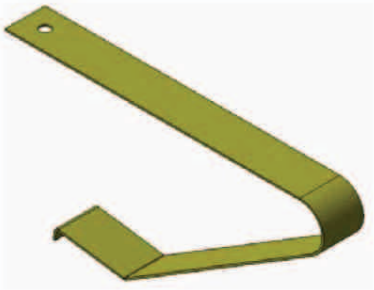	5 шт.
33.	**Шайба тарельчатая**		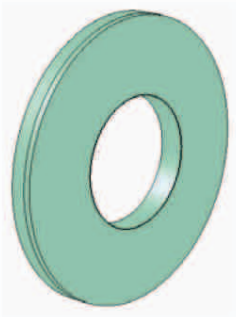	10 шт.
	M8	23760080		
	M10	23760100		
	M12	23760120		
34.	**Швеллер**		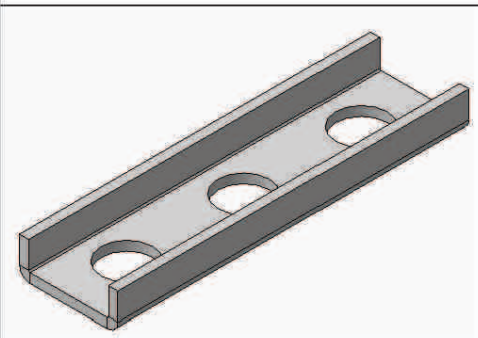	5 шт.
	L=39мм	36783281		
	L=59мм	36783282		
	L=50мм	36783283		
	L=75мм	36783284		

№ п/п	Наименование/ обозначение		Эскиз	Минималь-ная Партия
35.	**Изолятор М6-М6** 36780955		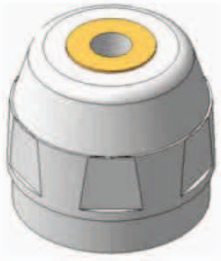	5 шт.
36.	**Изолятор М8-М8** 36780960		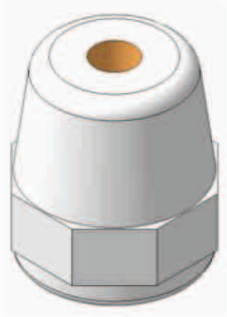	5 шт.
37.	**Винт резьбо-выдавливающий М5х14** 23410680		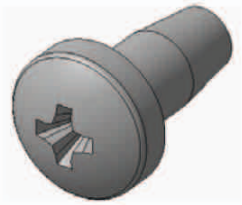	10 шт.
38.	**Саморез с полусферической головкой, с прессшайбой**		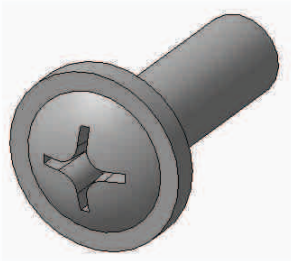	10 шт.
	4,2х13	23874212		
	4,2х16	23874216		
39.	**Контактная шайба**		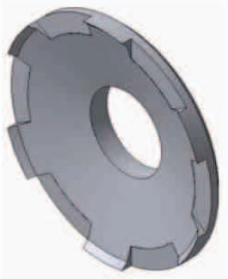	10 шт.
	М5	23780005		
	М6	23780006		
	М8	23780008		

№ п/п	Наименование/ обозначение		Эскиз	Минималь-ная Партия
40.	**Корпус вилки вторичного разъема** 18160740		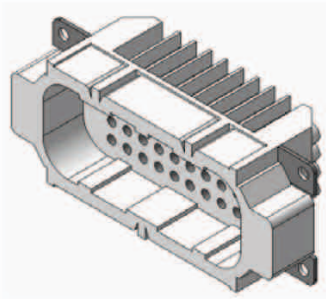	5 шт.
41.	**Штырь для вторичного разъема**		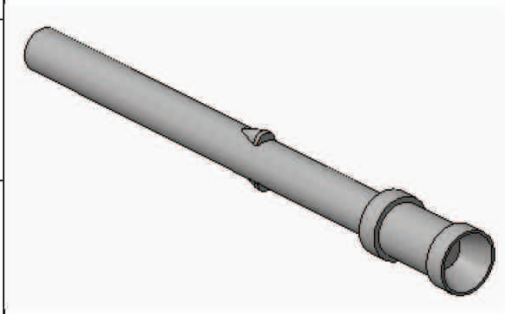	10 шт.
	сечение провода от 0,14 до 0,37 посеребрен-ный	18220841		
	сечение провода 0,5 посеребрен-ный	18220843		
	сечение провода от 0,75 до 1 посеребрен-ный	18220845		
	сечение провода от 0,75 до 1 позолочен-ный	18220846		
42.	**Инструмент для извлечения наконечников** 18220835			1 шт.
43.	**Пресс-клещи для опрессовывания наконечников** 71400015			1 шт.

№ п/п	Наименование/ обозначение	Эскиз	Минималь-ная Партия
44.	**Черная рукоятка для GV2** 18014340	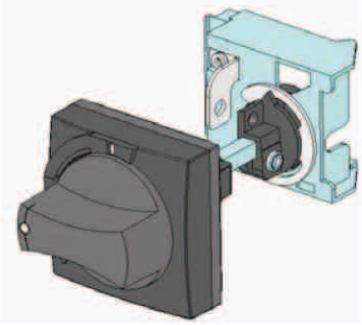	1 шт
45.	**Контакт сигнализации положения iOF** 18120924		1 шт.
46.	**Контакт сигнализации повреждения iSD** 18120927		1 шт
47.	**Двойной блок-контакт состояния iOF/SD+OF** 18120929		1 шт
48.	**Заглушка HP-16** 18169800	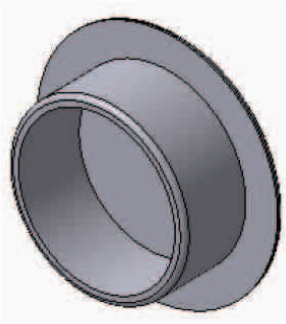	5 шт.

№ п/п	Наименование/ обозначение		Эскиз	Минималь-ная Партия
49.	**Сальник MG63 диам.кабеля 40-52мм** 18153408		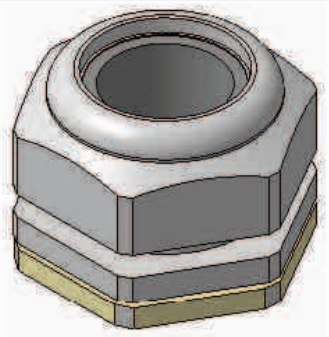	5 шт.
50.	**Сальник**		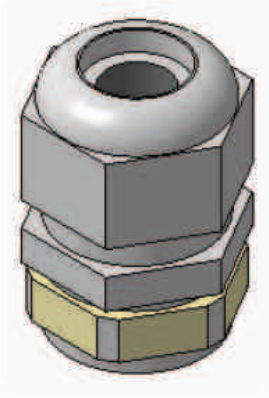	5 шт.
	PG9 диам.кабеля 6-7мм	18153411		
	PG11 диам.кабеля 7-9мм	18153412		
	PG13.5 диам.кабеля 7-11мм	18153413		
	PG16 диам.кабеля 9-13мм	18153414		
	PG21 диам.кабеля 15-18мм	18153415		
	PG29 диам.кабеля 18-24мм	18153416		
	PG36 диам.кабеля 24-32мм	18153417		
	PG42 диам.кабеля 30-40мм	18153418		
	PG48 диам.кабеля 36-44м	18153419		
51.	**Клемма пружинная WEIDMULLER**			5 шт
	PDU 2,5/4	18223611		

№ п/п	Наименование/ обозначение		Эскиз	Минималь-ная Партия
	PDU 2,5/4/3AN	18223612	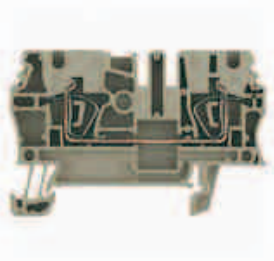	
	PDU 2,5/4/4AN	18223613		
	PDU 6/10	18223618		
	PAP PDU6/10	18223653		
52.	**Клемма пружинная WEIDMULLER**			5 шт
	WDU 2,5	18220034		
	WDU 4	18220035		
	WDU 6	18220037		
	WDU 10	18220038		
	WDU 16	18220039		
	WDU 120/150	18220067		
	WDU 70/95	18220060		
	WDU 2.5/1.5/ZR	18220031		
	WDU 1.5/ZZ	18220030		
	WDU 35N	18220050		
	WDU 1.5/R3.5	18220033		
	WAP WDU 1.5/R3.5	18220042		
	WDU 95N/120N	18220065		
	WDU 50/N	18220055		
	WDU 70N/35	18220058		
	WDU 4/ZR	18220032		